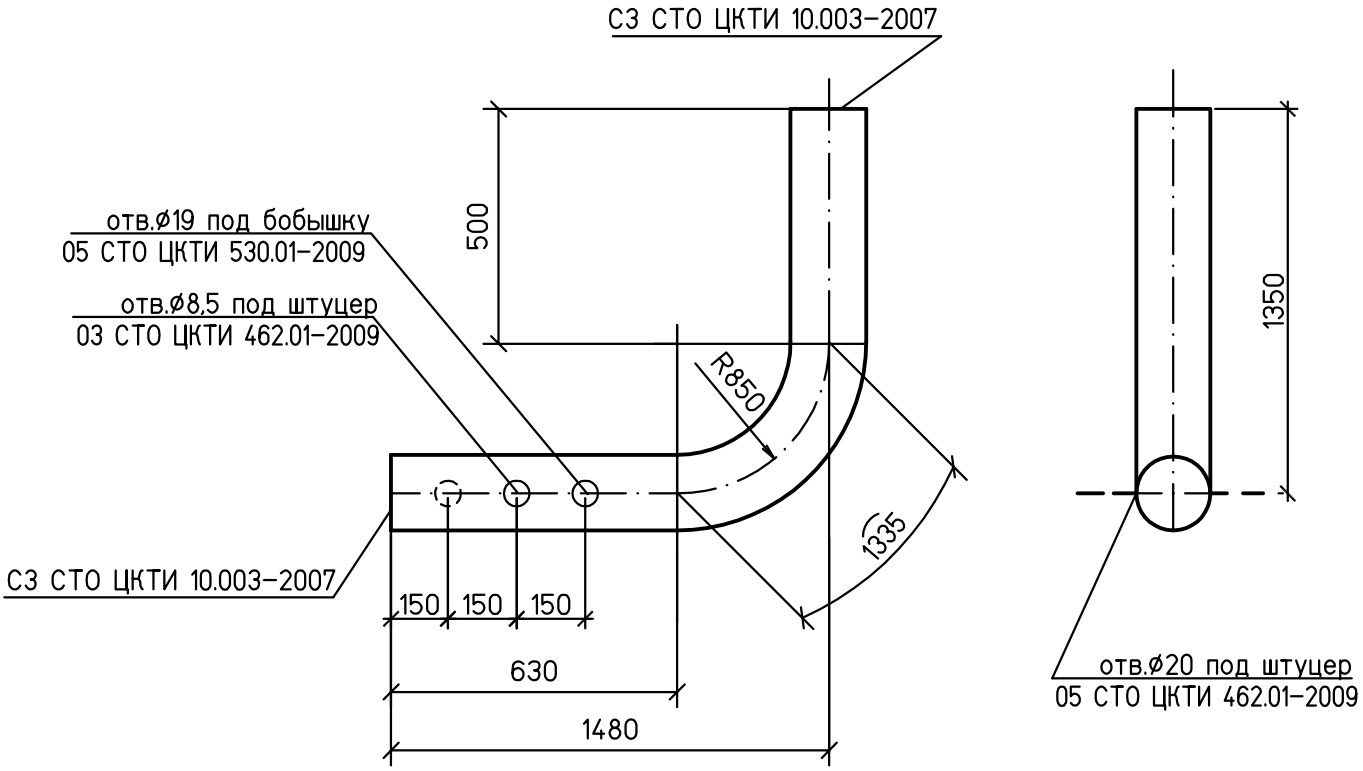

Спецификация деталей

Поз.	Обозначение	Наименование	Кол.	Материал	Масса, кг		Приме-чание
					ед.	общ.	
1	по настоящему чертежу	Отвод гнутый 90° – 219х16 500х630х2465–R850	1	15ГС ТУ 14–3Р–55–2001	211,0	211,0	

1 Среда: вода.
2 Рабочие параметры: Рр=18,5 МПа, tр=215°С.
3 Категория трубопровода I.4 по ПБ 10–573–03.
4 Изготовление и маркировка по техническим требованиям СТО ЦКТИ 10.003–2007
5 Монтажный чертеж №1350.12.38А.–30UHJ–1600–TD л.12.

Взам. инв. №

Подпись и дата

Инв. № подл. 83547

Изм.	Кол.уч.	Лист	№док.	Подп.	Дата
Н. контр.		Михеев			
Нач. сект.		Шкитилева			
Разработал		Костычева			

1350.12.38А.–30UHJ–1600–TD

Объекты III очереди строительства
ЗАО СГК (ТЭЦ)

Трубопроводы машзала БВД в осях 16–28 в рядах А–В и внутристанционные трубопроводы

Стадия	Лист	Листов
Р	13.1	

Напорный трубопровод ПЭН ВД №8 от ПВД №4,5.
Деталь 1.

ОТКРЫТОЕ АКЦИОНЕРНОЕ ОБЩЕСТВО ИНСТИТУТ
ТЕПЛОЭЛЕКТРОПРОЕКТ
НИЖНИЙ НОВГОРОД